3558000100

MONOMANDO CAPRI EVO BAÑO-DUCHA CROMO STILLO

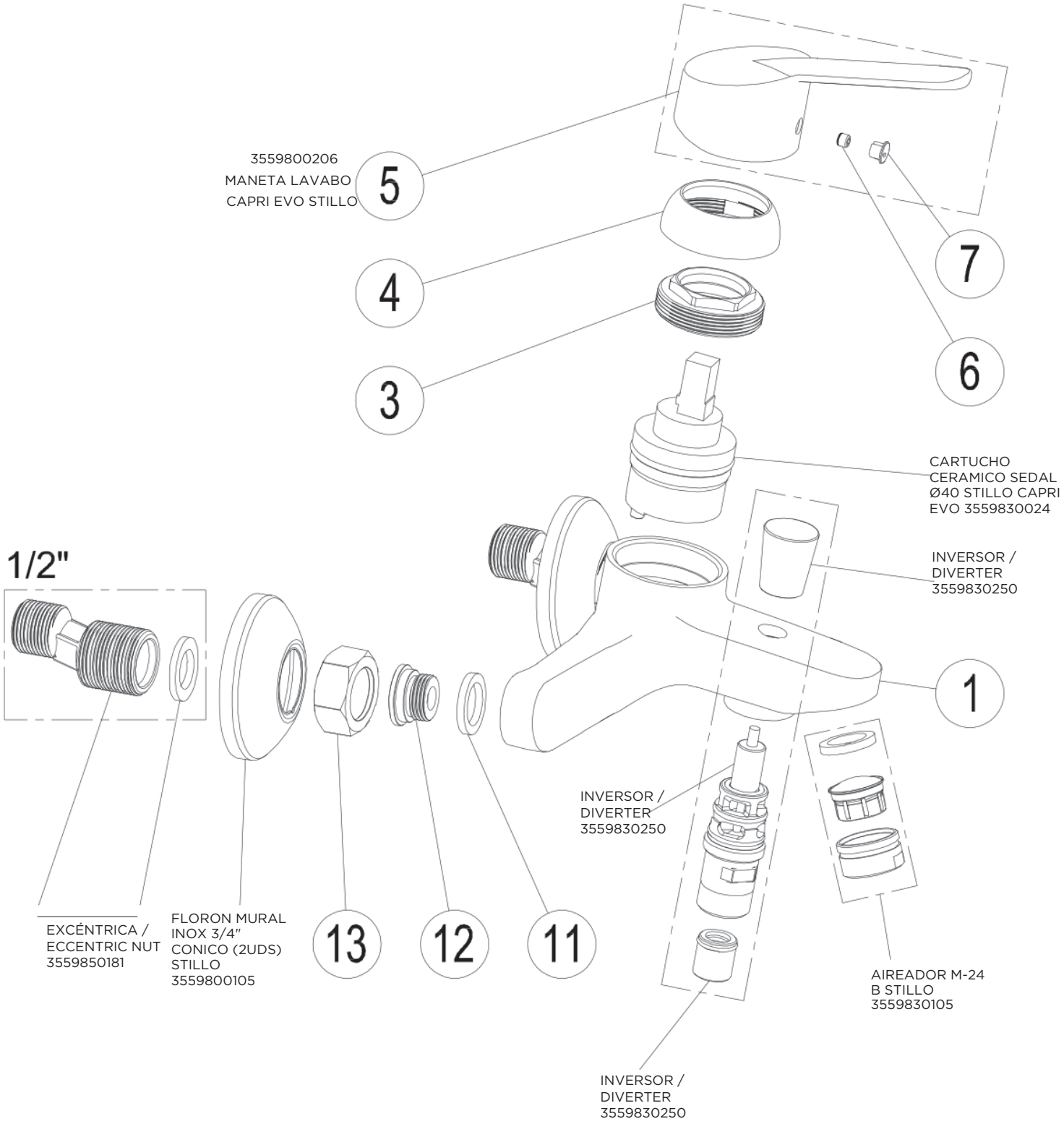

Para aquellos repuestos sin código consultar con el distribuidor Saltoki Logístico Zaragoza