3551410105

MONOMANDO PISA BAÑO-DUCHA CROMO STILLO

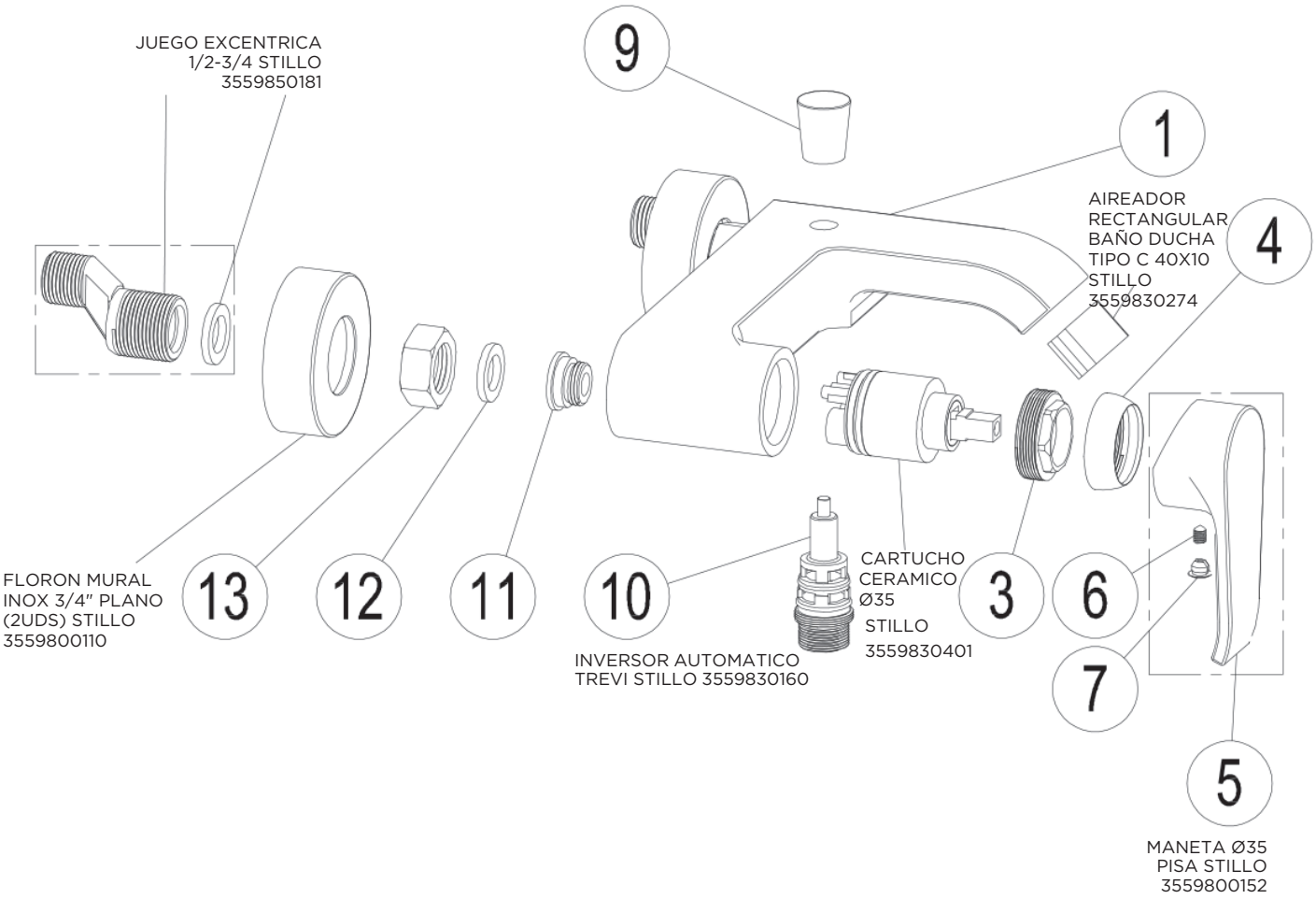

Para aquellos repuestos sin código consultar con el distribuidor Saltoki Logístico Zaragoza