3557210100

MONOMANDO SAMOS BAÑO DUCHA CROMO STILLO

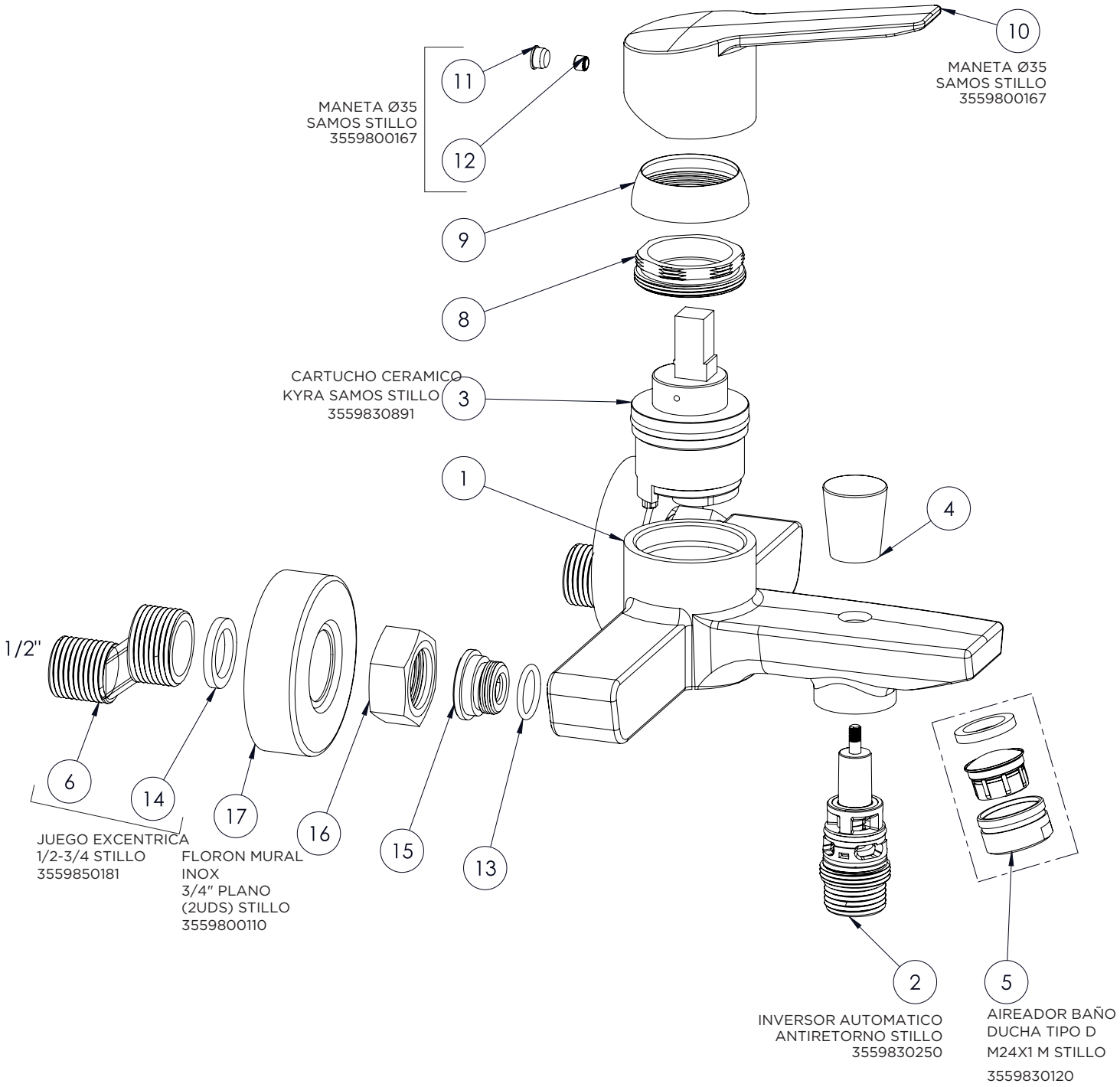

Para aquellos repuestos sin código consultar con el distribuidor Saltoki Logístico Zaragoza