3557210500

MONOMANDO SAMOS BIDE CROMO STILLO

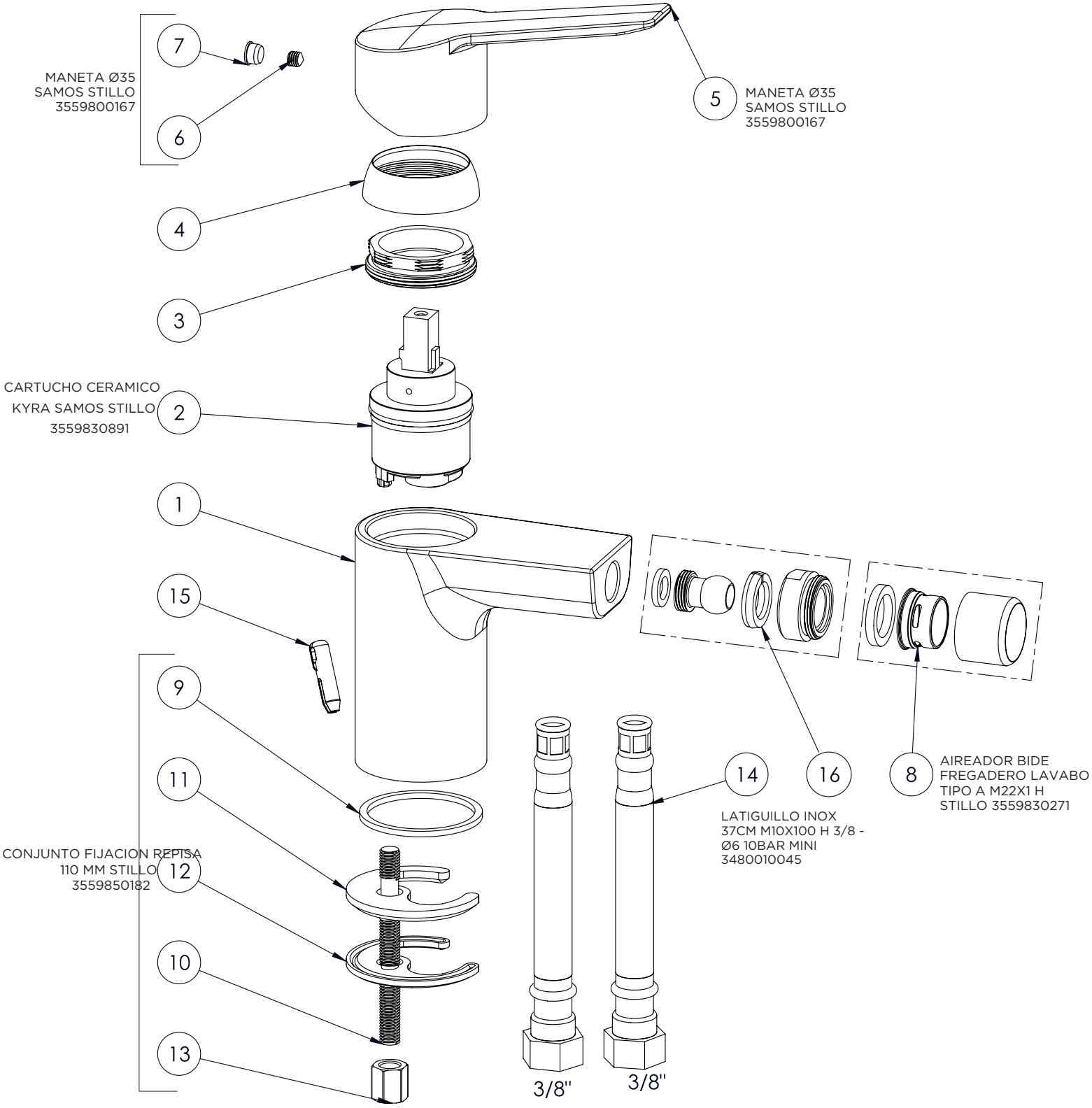

Para aquellos repuestos sin código consultar con el distribuidor Saltoki Logístico Zaragoza