3553700305

# MONOMANDO EROS LAVABO ALTO CROMO STILLO

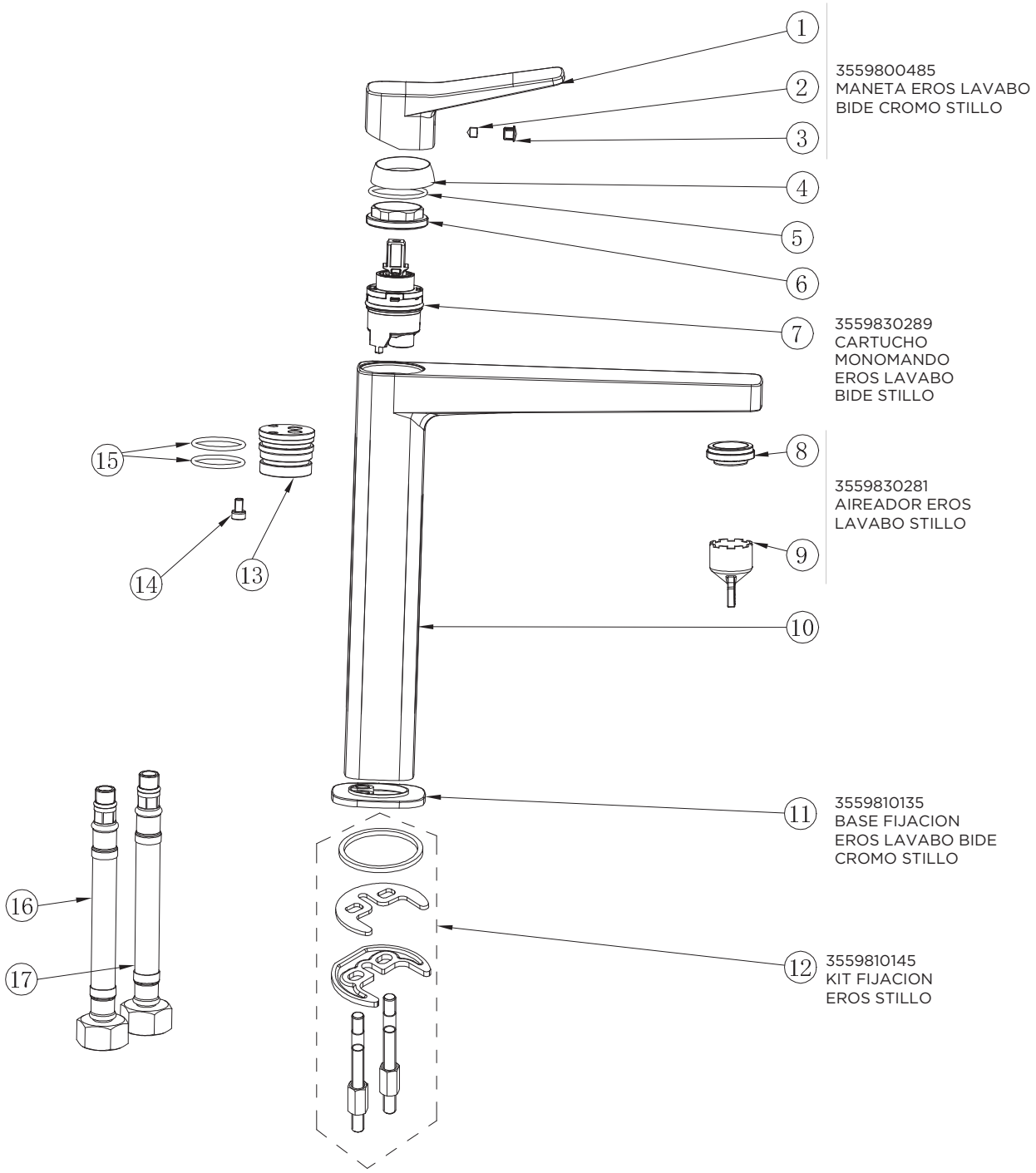


Para aquellos repuestos sin código consultar con el distribuidor Saltoki Logístico Zaragoza