3557210300

MONOMANDO SAMOS LAVABO CROMO STILLO

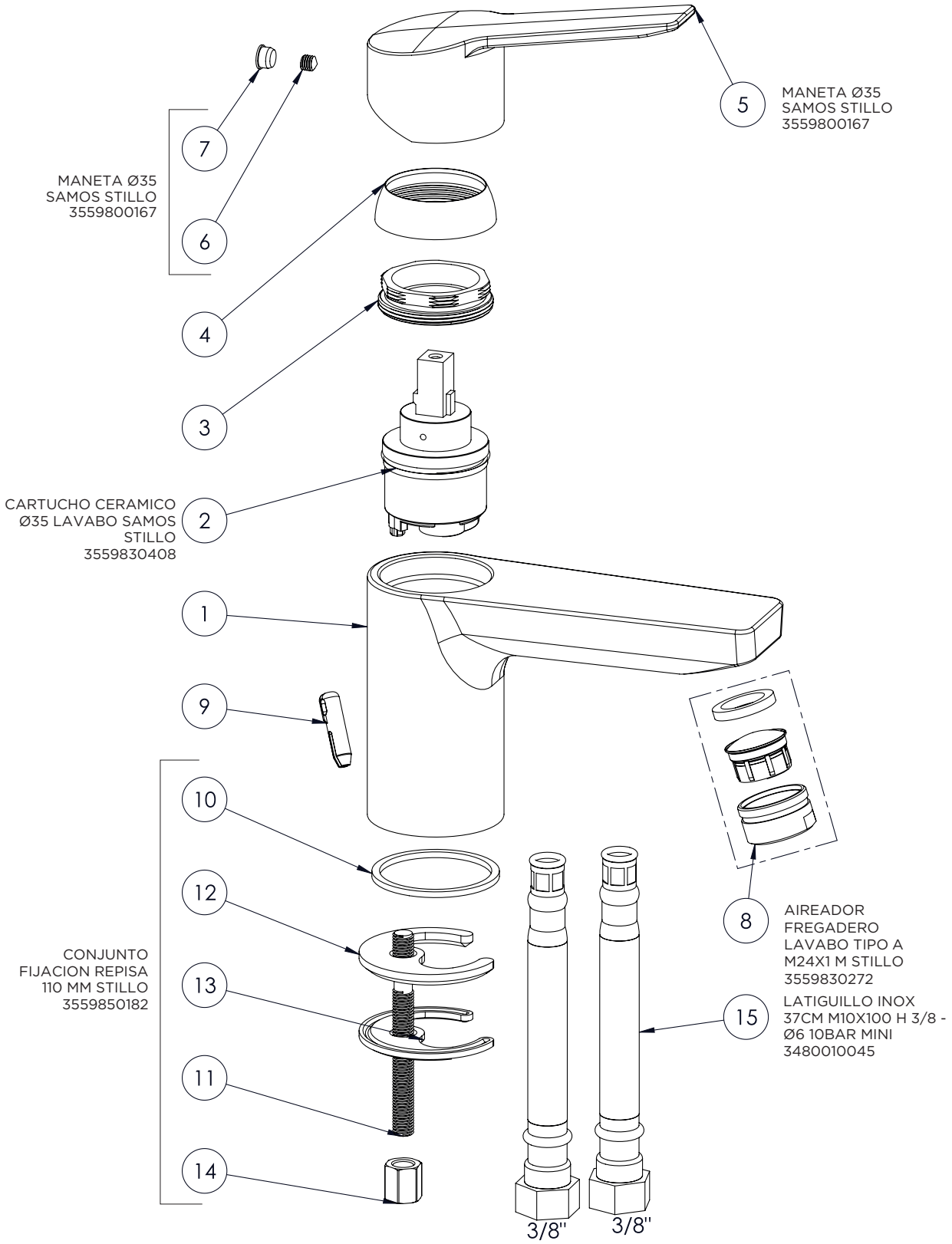

Para aquellos repuestos sin código consultar con el distribuidor Saltoki Logístico Zaragoza