3557510100

MONOMANDO NIZA BAÑO DUCHA CROMO STILLO

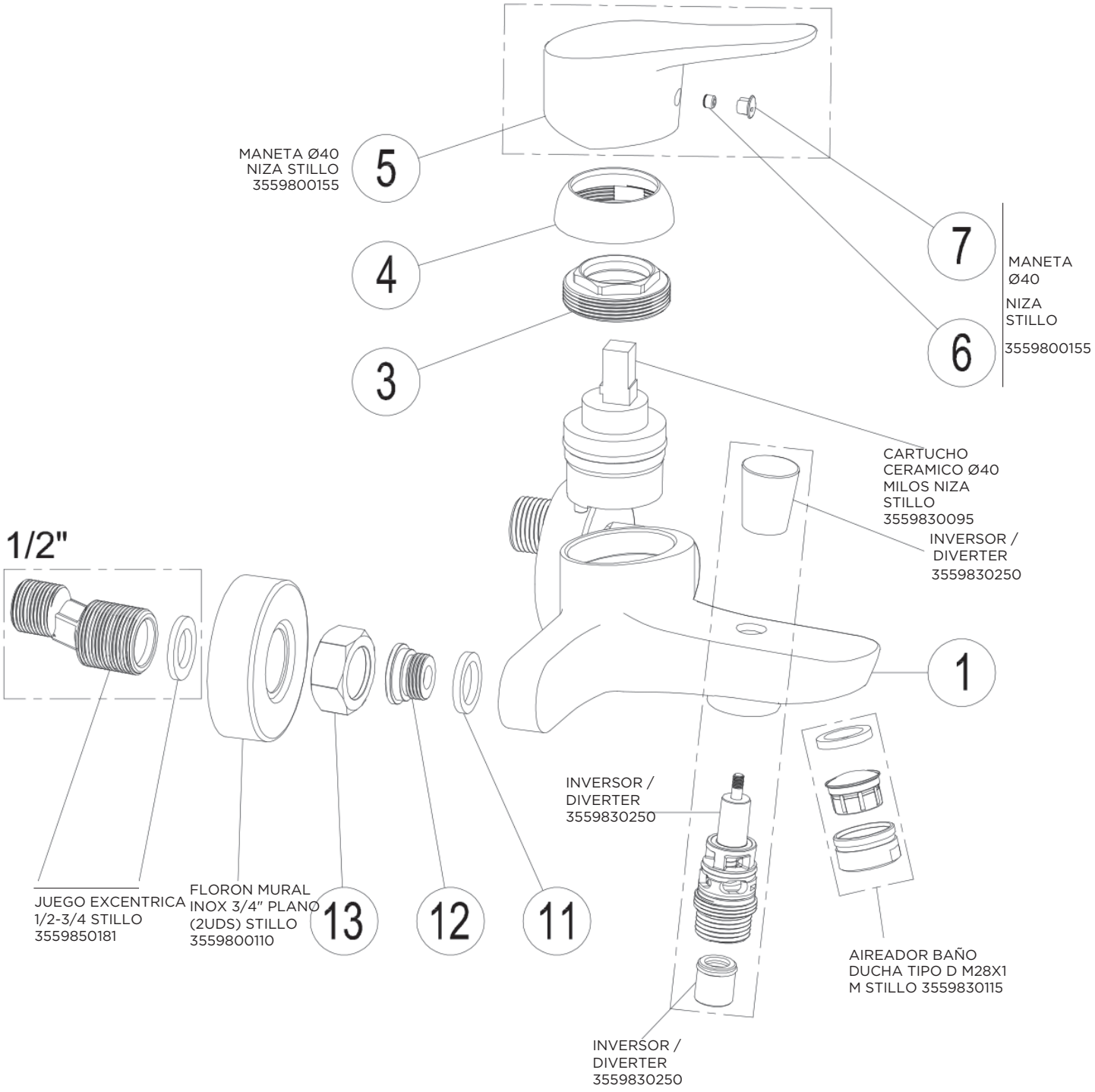

Para aquellos repuestos sin código consultar con el distribuidor Saltoki Logístico Zaragoza