stillo

FICHA TÉCNICA

CONFORT

MAMPARA FRONTAL ABATIBLE

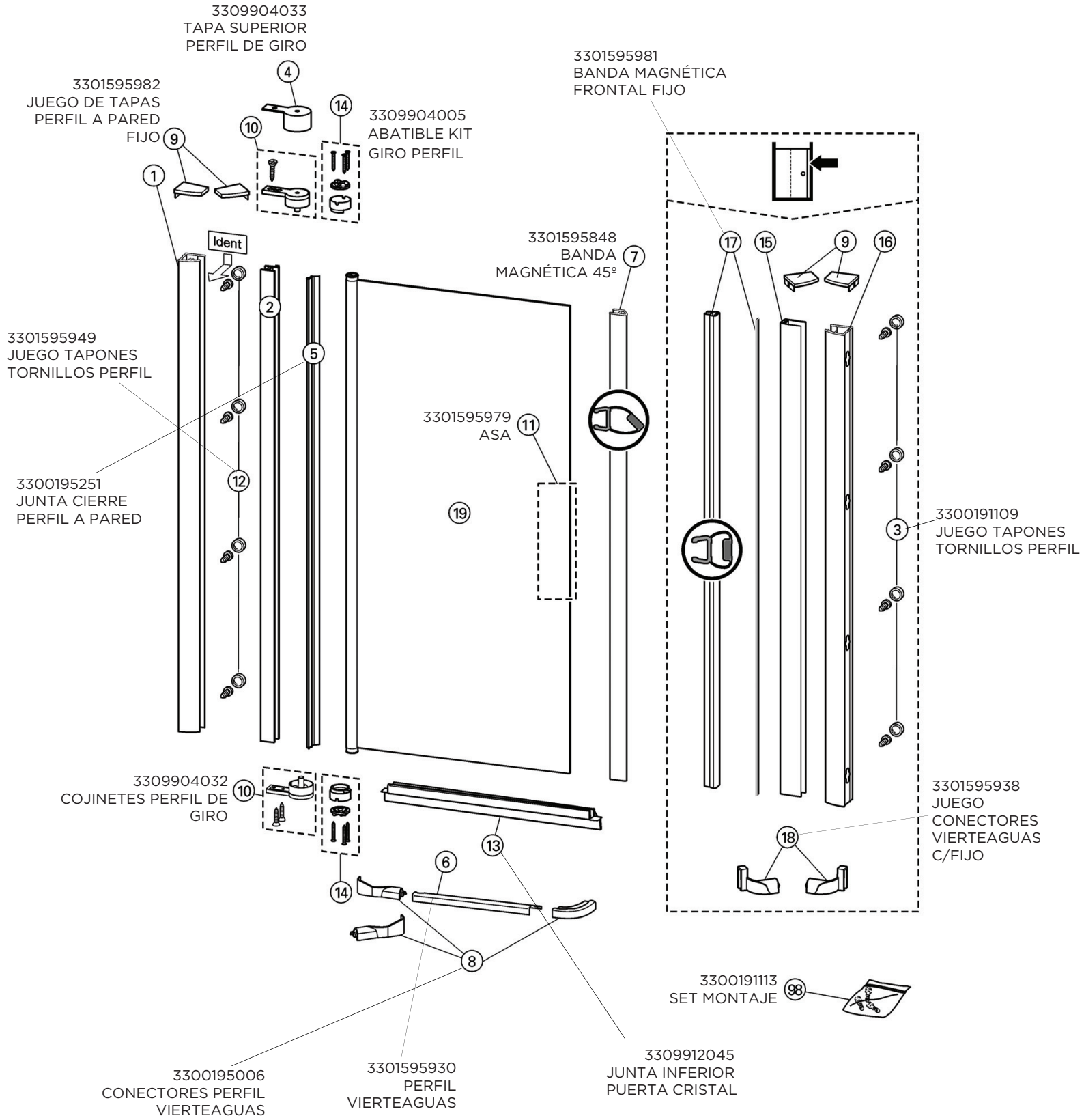

Para aquellos repuestos sin código consultar con el distribuidor Saltoki Logístico Zaragoza